SERVE-OVERS / KÜHLVITRINEN / VITRINES DE COMPTOIR

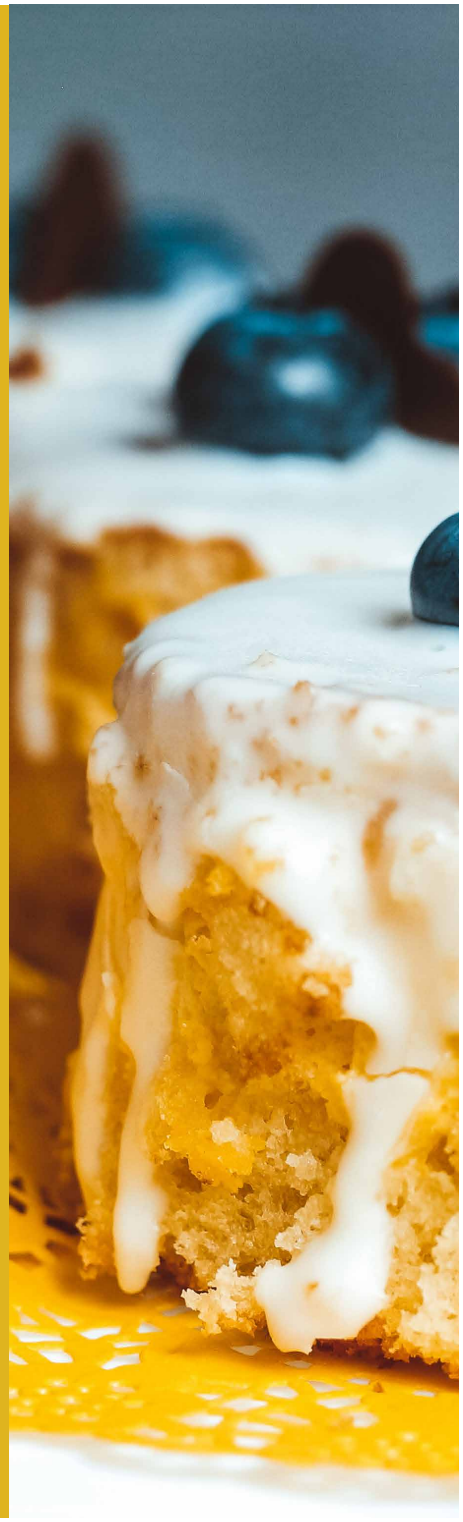

ELISA QB

About Elisa QB

Elisa QB is an attractive refrigerated bakery and pastry display cabinet. Straight glass design, elegant glass shelves allow to show products at their best and increase impulse purchases. Stylish and practical, Elisa QB is perfect to appetizingly display sweets while preserving their freshness. It features wide space for product presentation, 4 exhibition levels, panoramic glass view, rear sliding glass doors and lower display deck with a drawer system for easy access to products. Great choice for supermarkets, shopping malls, bakery shops and catering industry.

Über das Elisa QB

Elisa QB ist eine attraktive Kühlvitrine für Back- und Konditoreiwaren. Mit ihrem gradlinigen Design und den eleganten Glasböden präsentiert sie stilvoll Torten, Kleingebäck und andere Backwaren. So verbindet sie das Schöne mit dem Süßen und bewahrt durch die richtige Kühlung seine Frische und Haltbarkeit. Die Basis dafür ist der kubische Glasaufbau und sein großes Präsentationsvolumen. 4 Auslagenebenen, Panorama-Seiten und bedienseitige Glasschiebetüren fördern von allen Seiten den Kaufimpuls. Die untere Auslagenebene hat zwei Tortenzüge für die leichte Bestückung und Entnahme der Ware. Mit diesen Merkmalen empfiehlt sich Elisa QB gleichermaßen für den Einsatz in Supermärkten, Einkaufszentren, Bäckereien und in der Gastronomie.

L'entreprise Elisa QB

Elisa QB est une élégante vitrine réfrigérée de boulangerie et de pâtisserie. Un design en verre plat, des étagères élégantes en verre permettent une meilleure visibilité des produits et facilitent les achats impulsifs. Élégante et pratique, la vitrine réfrigérée Elisa QB est parfaite pour présenter d'appétissantes friandises tout en préservant leur fraîcheur. Elle dispose d'un grand espace pour la présentation des produits, 4 niveaux d'exposition, vitre panoramique en verre, portes arrière coulissantes en verre et un plateau de présentation inférieur avec un système de tiroir pour un accès facile aux produits. Excellent choix pour les supermarchés, les centres commerciaux, les magasins de boulangerie et la restauration.

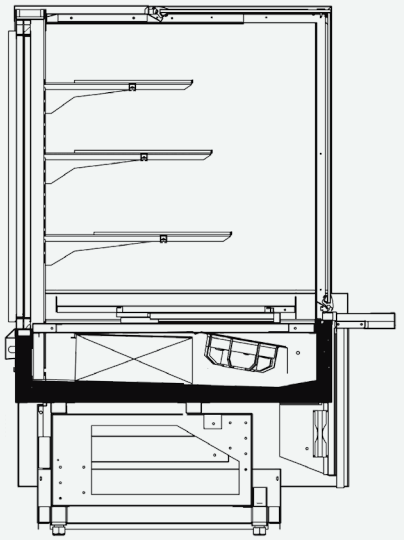

MM	940	1250	1880	2500	3750
°	N/A				

SERVE-OVERS / KÜHLVITRINEN / VITRINES DE COMPTOIR

ELISA QB

Model Modell / Modèle	Length without endwalls (mm) Länge ohne Endwände / Longueur sans parois externes	Operating temperature °C (+25 °C, 60% RH) Temperatur / Température de fonctionnement	Exposition space (m^2) Ausstellungsfläche / Espace d'exposition	Volume (m^3) Volumen / Volume	Rated voltage (V) Stromverbrauch / Tension nominale
Elisa QB	940 1250 1880 2500 3750	1...10 °C	1.55 2.06 3.01 4.13 6.19	0.42 0.56 0.85 1.13 1.69	230

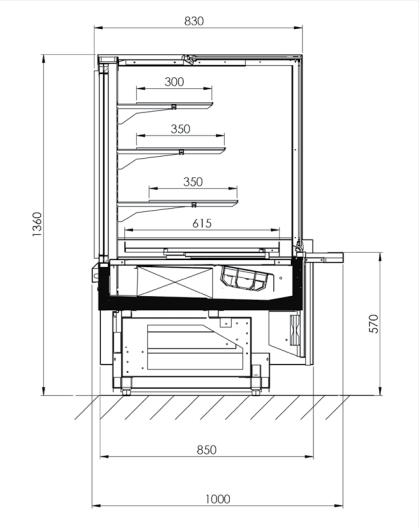

Elisa QB